261511～2　レジャーアンドライフ・ポータブルチェア（ひじ掛け付き）

名入れ位置	A	B
名入れサイズ	×　mm	×　mm
刷り色（1C）	色	色
刷り位置	上下センター・左右センター・それ以外	上下センター・左右センター・それ以外

名入れ位置：A・Bを○で囲んで下さい。
名入れサイズ: レイアウトに配置した状態での寸法をご記入下さい。

刷り色:1色印刷の場合は PANTONEまたはDICナンバーでご指定下さい。
※黒・白・金・銀は チップでの ご指定はできません。
※刷り色が白の場合、黒でレイアウトし、入力項目／刷り色の部分に「白」とご記入下さい。

刷り位置:名入れ範囲の上下センター、左右センター、それ以外を○で囲んで下さい。
それ以外の場合、名入れ範囲内の上下左右 に位置をご指示下さい。
※商品サイズに個体差が発生した場合の印刷範囲は上下左右センター合わせになります。

原寸サイズ

名入れ位置 A　シルク印刷

※◆マークは、同じ長さ(センター)を 表しております。

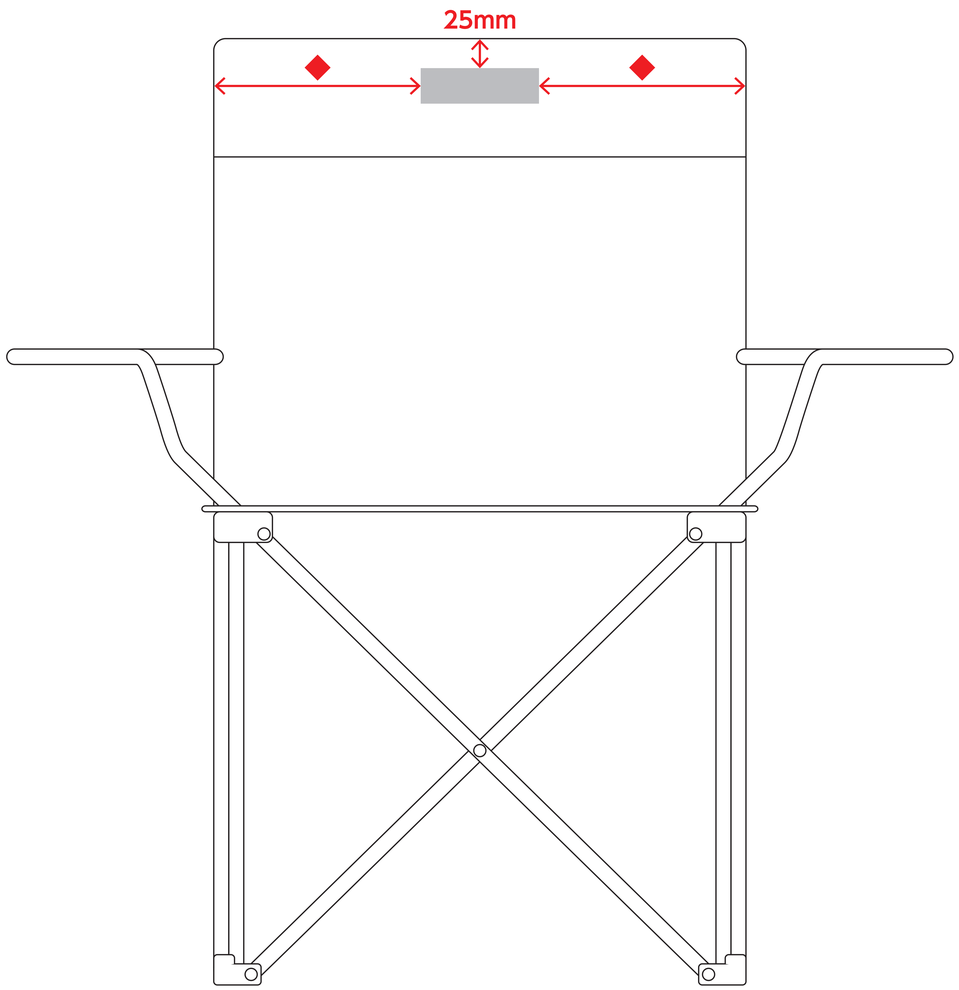

名入れ最大サイズ：H30×W100（mm）

名入れ位置 B　シルク印刷

※◆マークは、同じ長さ(センター)を 表しております。

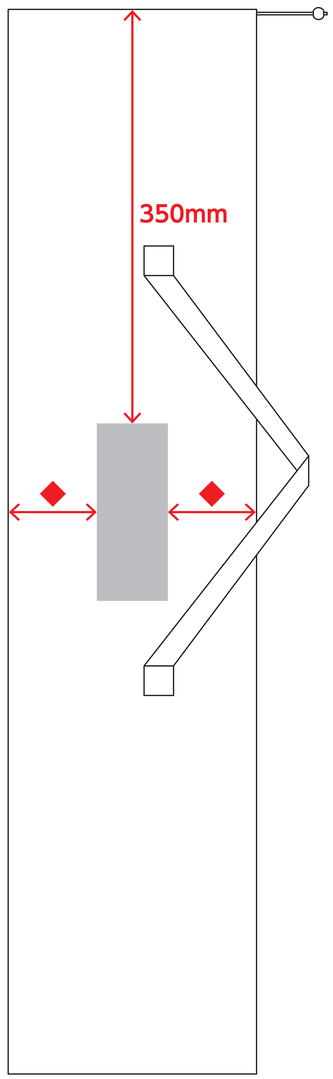

名入れ最大サイズ：H150×W60（mm）

制作上の注意点

■名入れデザインの配置はグレー網掛けの刷り範囲内にお願い致します。
（ベースの材質、又はデザインによりベタ面が多い場合、線が細かい場合等、調整が必要な場合がございます。）

■文字化け等の問題を回避するため、文字は必ずアウトライン化してください。

■細かい文字などは素材の関係上、かすれたり、つぶれてしまう場合がございます。

■カラーモードは必ずCMYKで作成して下さい。
RGBモードで作成された場合、出力時にCMYKモードに変換するため、若干の色差が生じますのでご注意ください。

■ベース材質・カラーにより、仕上りの印刷色が若干変わり沈む場合がございます。特に印刷色が薄い場合、顕著に出る場合がございます。

画像データをご使用の際の注意点

■1色印刷の場合は原寸600dpiのモノクロ2階調の画像データを配置して下さい。

■画像を配置した場合、必ず配置した元データも添付してください。

※実際の印刷時は、ロゴの印刷位置や見え方が若干異なる場合がございます。あらかじめご了承ください。