Zalatto2WAY サーモボトルホルダー
●クライアント：
●営業担当：
●制作担当：
●受注番号：
●納期：2025 年 00 月 00 日
●ロット：
●デザインサイズ：W000mm
●刷り色：1C
●刷り位置：図参照
版下原寸サイズ

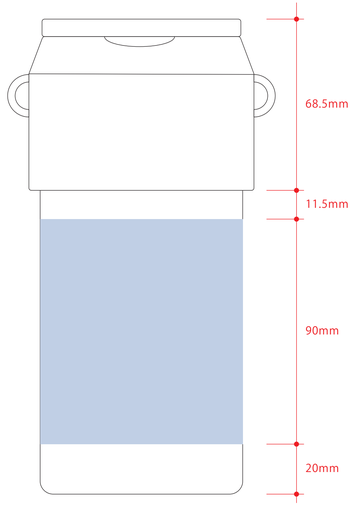

※フタの位置をデザインに合わせることはできません。

回転シルク用

※デザインはこの範囲内に入れて下さい。

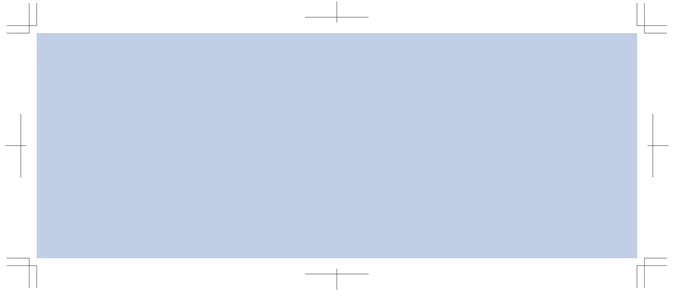

デザインスペース：W240×H90 ㎜
■回転シルク印刷 最大範囲：W240×H90mm ※位置合わせ不可
■パッド印刷　最大範囲 W30×H40(mm)

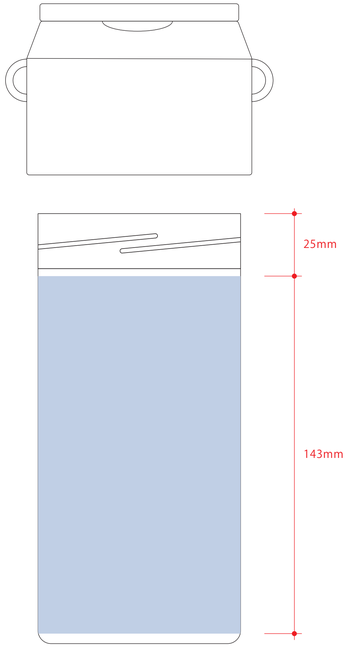

制作上の注意点
●デザインサイズ/レイアウトの仕様でのせ法をご記入下さい。
●刷り色(PANTONEまたはDICのチップでご指定下さい。(フルカラーは指定不要)
※黒、白、金、銀はチップでのご指定はできません。
※刷り色が白の場合、裏でレイアウト。
指示事項／刷り色の部分に「白」とご記入下さい。
●刷り位置/寸法線はレイアウト位置に合わせて調整して下さい。

●プリントは点線部分、網掛けの刷り範囲 は内にお願い致します。
(ベースの材質、又はデザインによりパス数が多い場合、線が細かい場合等、
調整が必要な場合がございます。)
●細かい文字などは素材の関係上かすれたり、つぶれてしまう場合がございます。
●ベース素材のカラーにより、印刷色の仕上がり若干変わる場合がございます。

※画像データをご使用の際の注意点
●弊社600dpiのモノクロ2階調の画像データをレイアウトして下さい。
●画像データは別途添付して下さい(pdfデータにリンクしたもの)

回転インクジェット用

※デザインはこの範囲内に入れて下さい。

※白版必須

●フタの位置をデザインに合わせることはできません。
●デザインの端と端は、うまくつながらない場合がございますので、柄合わせのデザインはお控え下さい。
●画像に白の背景が入っている場合は、透明の抜きに調整して下さい。
●版ズレ回避のため、白版をやや小さく設定します。(0.1mm内側に逃がす)
●版ズレを回避できない細く細い線などは、白引きを引けません。
●デザイン・色味によって、輪郭のフチの色の仕上がりが若干変化する場合があります。

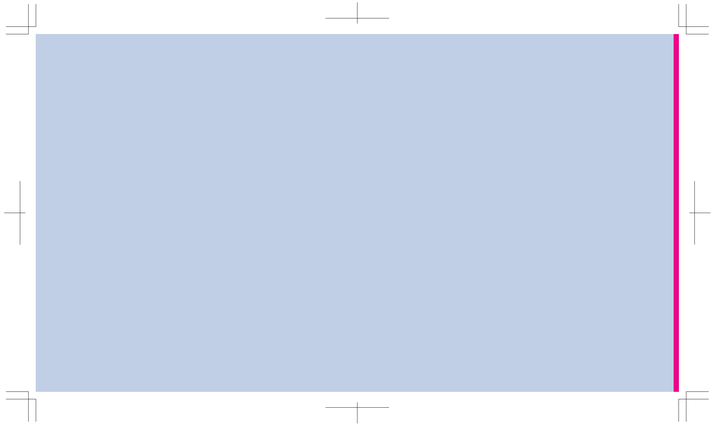

※ ▬ 塗り足し範囲です。
（ ▬ のエリアは印刷されない場合があります。）

デザインスペース：W257（塗り足し範囲 2mm を含む）×H143（mm）
■回転インクジェット印刷 最大範囲：W257(塗り足し範囲を含む）×H143（mm）